COMITÉ DE SUIVI DE LA MINE GOLDEX

Faits saillants de la 21e rencontre du 27 février 2023

Rédigé par :

TRANSFERT
Environnement et Société

Version finale approuvée par les membres

Un début d'année prometteur

La 21e rencontre régulière du Comité de suivi de la mine Goldex, se veut un premier rendez-vous pour 2023. Le compte-rendu de la 20e rencontre ayant été envoyé aux membres sous forme de faits saillants a été approuvé.

INTRODUCTION ET PRÉSENTATION DES MISES À JOUR ET DES SUIVIS

Le mot de bienvenue ainsi que les objectifs et le déroulement de la rencontre sont présentés par mesdames Stéphanie Quesnel, coordonnatrice des relations avec le milieu, et Frédérique Cloutier-Pichette, facilitatrice.

- Un tour de table est effectué en début de rencontre afin de recueillir les dernières nouvelles du milieu.
    - Le représentant de la Ville de Val-d'Or, M. Danny Burbridge, informe des actions prises par la Ville concernant les derniers faits de l'actualité, soit de la présence de composés perfluorés dans son eau potable. Une des sources d'eau a été fermée, afin de restreindre la présence de ces composés. [1]
    - Un membre résident mentionne les sautages et évènements sismiques du 17 janvier dernier. Il est mentionné que ce sujet sera discuté au cours de cette rencontre.
    - Un membre résident informe que des efforts sont en cours, en collaboration avec des compagnies minières, pour accueillir des familles provenant de l'Ukraine.
- Les mises à jour régulières portant sur les opérations et les relations avec le milieu, ainsi que les suivis de la dernière rencontre, ont été présentées.
    - Le point de mise à jour a porté principalement sur les résultats des opérations pour 2022. Cette dernière est décrite comme une année de succès, tant au niveau des efforts pour le maintien

[1] https://www.noovo.info/nouvelle/val-dor-par-mesure-preventive-agie-contre-les-composes-perfluores.html

de la santé et de la sécurité au travail que pour le dépassement des objectifs et l'atteinte de la plus grosse production d'or à ce jour avec 141 500 onces.

- Mme Annie Desrosiers, assistante surintendante aux communications et relations avec le milieu, poursuit en expliquant que ce succès met les bases des objectifs pour l'année 2023, qui se veulent tout aussi prometteurs. Les dernières acquisitions faites par Agnico Eagle (Canadian Malartic et Wasamac) viennent assurer la pérennité et le développement durable des opérations.

    - Un membre fait part des nombreuses coupures de postes effectués dans d'autres mines à la suite à un remaniement des opérations et s'interroge si un ralentissement de la production d'onces est prévu à la mine Goldex. Mme Desrosiers assure qu'avec les apports des différentes zones d'exploitation, les activités de production sont stables.

- Mme Quesnel partage avec l'assistance les procédures en place lors d'évènements sismiques tel que celui survenu le 17 janvier dernier. Un court vidéo sur les vibrations et l'activité sismique est diffusé [2] en plus de la distribution de la fiche *Exploitation minière, vibrations et activités sismiques*[3].

- Un rappel sur le processus d'évaluation de la performance est fait. Grâce aux neuf indicateurs de performance établis par le sous-comité de travail, l'évaluation de 2022 a mené à des recommandations dont certaines ont été réalisées en cours d'année. Les recommandations suivies en 2022 sont multiples dont par exemple la tenue d'ateliers sur la sismicité et sur les vibrations et la gestion des sautages, la production d'un formulaire de satisfaction suite au traitement des dossiers de réclamation ou de plaintes, une amorce de réflexion sur l'implication dans des projets durables, etc.

    - Un membre s'interroge quant aux résultats des tests effectués concernant la plantation de graines veillant à créer un environnement propice aux insectes pollinisateurs, dont l'asclépiade pour les papillons monarque. Ces tests effectués par l'entremise d'une entente entre Agnico Eagle et l'UQAT ont des résultats positifs et sont prometteurs. Une étude plus poussée est toujours en cours. Il est proposé, au besoin, qu'une mise à jour sur le projet soit faite par un membre de l'équipe environnement.

    - Un membre s'intéresse à l'accessibilité des données de sautages et des activités sismiques. Ces informations sont disponibles via le site internet : https://abitibi.agnicoeagle.com/goldex/inscription-aux-avis-et-donnees-de-vibration/

---

[2] https://youtu.be/0x20x9O-FyI
[3] https://abitibi.agnicoeagle.com/goldex/gestion-de-la-sismicite-goldex/

RAPPORT ANNUEL 2022 DU COMITÉ DE SUIVI ET RÉSULTATS DU PROCESSUS DE RÉVISION DU COMITÉ

Mme Cloutier-Pichette effectue une courte présentation des principaux éléments se retrouvant dans le bilan annuel, dont :

- Les rencontres de l'année ainsi que les thématiques abordées
- Retour sur l'atelier participatif de septembre
- Les travaux de l'an 2 du sous-groupe de travail
- Les principales contributions du Comité

Les membres doivent faire parvenir leurs commentaires d'ici le 10 mars. Le bilan sera par la suite considéré comme approuvé et pourra être publié avant la date limite du 31 mars.

Madame Amélie Guillemette, rapporteuse, présente une synthèse des résultats du questionnaire de révision du fonctionnement du Comité. En somme, les résultats sont très positifs et aucun changement majeur n'a été suggéré. Trois principaux constats sont tout de même ressortis des entretiens avec les membres.

1. **Composition du comité**

Proposition : Ajouter trois sièges pour obtenir une meilleure représentativité des secteurs de la recherche, du communautaire et du tourisme.

Les membres donnent leur aval concernant les démarches pour le recrutement d'un membre pour le siège « Recherche ». De ce fait, des démarches seront également faites pour les sièges vacants (Citoyen et Baie-Dorée).

2. **Mandat et objectifs du Comité**

Le Comité désire avoir une plus grande contribution au développement durable et augmenter leur sentiment d'influence. La tenue des rencontres sera orientée vers des ateliers participatifs afin d'augmenter l'apport des membres.

3. **Proposition de thématiques** pour les rencontres annuelles

   - La fermeture sociale et l'héritage de la mine ;
   - Les relations avec les communautés autochtones (mesures en place, sensibilisation, conciliation) ;
   - Contribution communautaire
   - Les différentes certifications.

Ces thématiques font partie de la proposition de calendrier de rencontres pour 2023.

PRIORISATION DES OPPORTUNITÉS AVEC LES RISQUES SOCIAUX

Mme Quesnel assure un suivi des opportunités qui restent à évaluer à la suite de l'exercice sur les risques sociaux. Un sondage de type Mentimeter est proposé aux membres afin qu'ils procèdent à la priorisation des opportunités. Les résultats sont les suivants :

1. Atelier spécifique aux enjeux environnementaux en 2023
2. Atelier sur le plan de fermeture sociale de la mine (débuter par une prise du pouls sur les préoccupations associées, vision des membres)
3. Opportunité de travailler sur des projets durables à proximité des installations
4. Travailler sur des communications régionales sur la raison d'être des projets aurifères
5. Mettre à profit les implications d'AEM dans les grands rassemblements afin de donner de l'information
6. Rendre l'information générale sur les procédures d'urgence disponible sur nos diverses plateformes
7. Rapports trimestriels de vibrations à nos voisins

- Un membre indique qu'il aimerait que les activités du Comité soient davantage publicisées afin d'influencer positivement le discours social et la perception des activités minières.

PLAN DE TRAVAIL ET PLANIFICATION DES RENCONTRES POUR 2023

De par les propositions de thématiques reçues lors de la révision du fonctionnement du Comité et par la priorisation des opportunités suite à l'exercice sur les risques sociaux, Il a été possible de déterminer les thématiques et les dates pour 2023.

CALENDRIER DES RENCONTRES 2023	
Date	**Thématique**
R22 — Lundi 8 mai 2023	Atelier participatif sur le plan de fermeture sociale de la mine
R23 – Lundi 18 septembre 2023	Atelier participatif sur l'environnement*et parallèle avec les certifications
R24 — Lundi 6 novembre 2023	Relations avec les communautés autochtones (possibilité d'atelier sous la thématique de la réconciliation)
Hors — rencontre — décembre	Possibilité de visite des installations et souper de Noël.

*Un questionnaire sera envoyé par courriel pour cerner davantage les sujets à discuter.

- Un membre démontre de l'intérêt pour une présentation plus corporative d'Agnico-Eagle, considérant les différentes acquisitions. Cela permettrait d'avoir une vision plus globale de la compagnie en région, mais aussi d'avoir un portrait des effets cumulatifs. Une rencontre pourrait être prévue en 2024.

VARIA

Mme Cloutier-Pichette explique que la Loi sur les mines précise qu'un comité de suivi doit être constitué majoritairement de membres indépendants. Cette indépendance réfère principalement aux liens de parenté avec le promoteur et aux intérêts financiers reliant le participant à l'entreprise ou le projet. Les membres sont invités à remplir les formulaires préalablement distribués.

POINTS DE SUIVIS ET DÉCISION DU COMITÉ

RAPPEL ET SUIVIS À VENIR :

Il a été convenu de :

- Partager les faits saillants de la rencontre pour approbation par les membres
- Retour sur le plan de rencontres du Comité pour 2023 — Détermination des sujets pour la thématique environnement
- Inviter un membre de l'équipe environnement pour parler des petits projets (Ex : asclépiade pour papillon monarque).
- Bilan annuel 2022 en attente de l'approbation des membres, d'ici le 10 mars.

ANNEXE I
LISTE DES PARTICIPANTS

MEMBRES DU COMITÉ DE SUIVI

- Mme Élisabeth Chartrand, environnement — Organisme de bassin versant Abitibi-Jamésie
- M. Danny Burbridge, municipal — Ville de Val-d'Or
- M. Marc Guimont, résident — Représentant des citoyens de Val-d'Or
- M. Benoit Croteau – Nation Abitibiwinni – Pikogan
- Mme Molie Boyer-Cazelais, jeunesse — Carrefour Jeunesse emploi de Val d'or
- M. Régis Côté, résident — Chemin Baie-Dorée/chemin Horizon
- M. Glenn Mullan, résident — Chemin Mine-École

MINE GOLDEX

- Mme Annie Desrosiers, Assistante surintendante aux communications et relations avec le milieu
- Mme Stéphanie Quesnel, Coordonnatrice des relations avec le milieu

TRANSFERT ENVIRONNEMENT ET SOCIÉTÉ

- Mme Frédérique Cloutier-Pichette, Animatrice
- Mme Amélie Guillemette, Rapporteuse

ANNEXE II
ORDRE DU JOUR DE LA RENCONTRE

AGNICO EAGLE

RENCONTRE N^{O} 21

COMITÉ DE SUIVI GOLDEX

RENCONTRE EN PRÉSENCE

Lundi 27 février 2023 – 17 h 30

ORDRE DU JOUR

- ✓ Mot de bienvenue
- ✓ Présentation des objectifs et du déroulement de la rencontre
- ✓ Tour de table — nouvelles du milieu
- ✓ Mise à jour des opérations et projets mine Goldex
- ✓ Rapport annuel 2022 du comité de suivi
- ✓ Résultats du processus de révision du Comité
- ✓ Priorisation des opportunités en lien avec les risques sociaux
- ✓ Plan de travail 2023
- ✓ Planification des prochaines rencontres (2023)
- ✓ Varia et mot de la fin

ANNEXE III
PRÉSENTATION DE MINE GOLDEX

Comité de suivi Goldex

27 février 2023

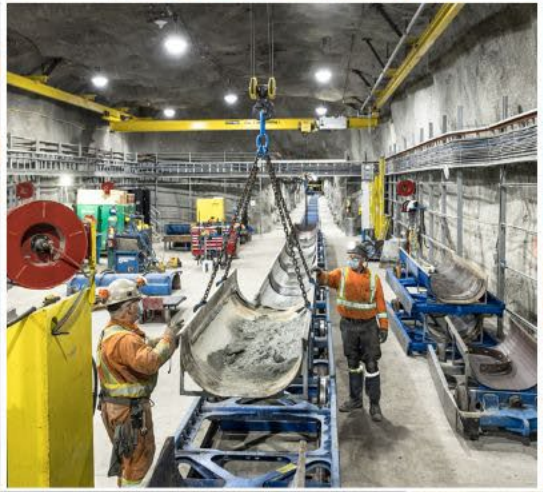

AGNICO EAGLE
MINE GOLDEX

Contenu de la présentation

- Mot de bienvenue
- Présentation des objectifs et du déroulement de la rencontre
- Tour de table - nouvelles du milieu
- Mise à jour des opérations et projets mine Goldex
- Rapport annuel 2022 du comité de suivi
- Résultats du processus de révision du Comité
- Priorisation des opportunités en lien avec les risques sociaux
- Plan de travail 2023
- Planification des prochaines rencontres (2023)
- Varia et mot de la fin

Tour de table

AGNICO EAGLE
MINE GOLDEX

Nouvelles du milieu

SUIVIS DE LA DERNIÈRE RENCONTRE

Points de suivi	Suivis et mises à jour
✓ Retour sur le plan de rencontres du comité pour 2023	• Abordé à la rencontre aujourd'hui
✓ Sonder le comité sur les sujets d'intérêt pertinents à partager à la population riveraine (possibilité des mesures d'urgence générales en place)	• Discussion sur les sujets d'intérêt à la rencontre d'aujourd'hui
✓ Déterminer les thèmes des 2 ateliers participatifs	• Discussion sur les sujets d'intérêt à la rencontre d'aujourd'hui
✓ Suivi des opportunités d'action et de l'implication du comité suite à l'exercice des risques sociaux	• Discussion sur les sujets d'intérêt à la rencontre d'aujourd'hui
✓ Rédaction et approbation du bilan annuel du comité pour 2022	• Abordé à la rencontre aujourd'hui

Mise à jour sur nos opérations

Bilan 2022 et perspectives 2023

AGNICO EAGLE
MINE GOLDEX

2022 UNE ANNÉE DE SUCCÈS

2022 était une année importante pour l'opération

- Maintenir nos performances en SST
- Donner la priorité aux Zones Sud dans la production afin de favoriser les onces
- Assurer une séquence optimale dans Deep 1 pour diminuer le risque sismique
- Réaliser les mètres de développement critiques malgré les devis changeants
- Maintenir nos coûts dans un environnement inflationniste
- Obtenir l'approbation du projet Akasaba Ouest et démarrer la construction

Nous avons fait tout ça et réussi à dépasser notre objectif de production en atteignant plus de

141 000 oz d'or

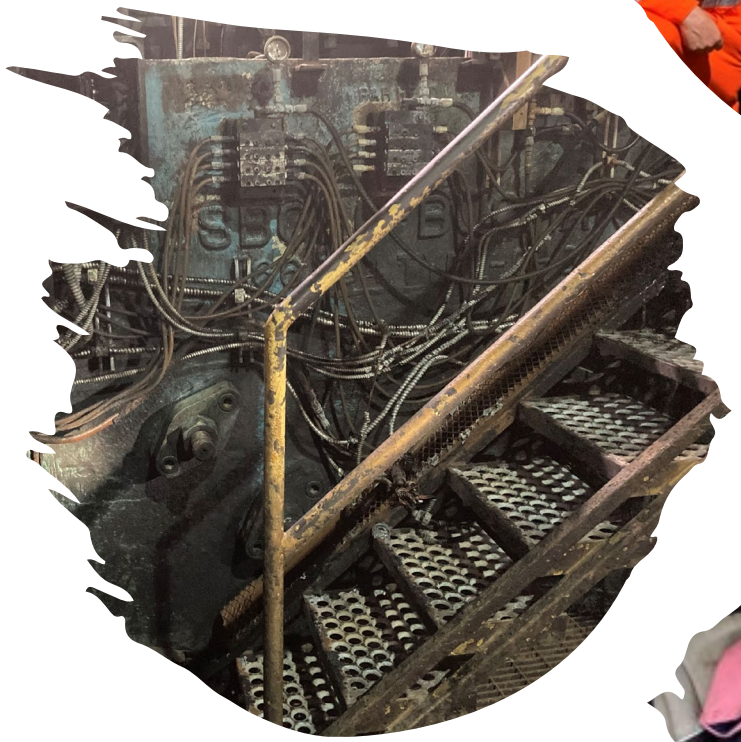

GOLDEX STRATÉGIE 2023

BÂTIR LES FONDATIONS POUR LE FUTUR

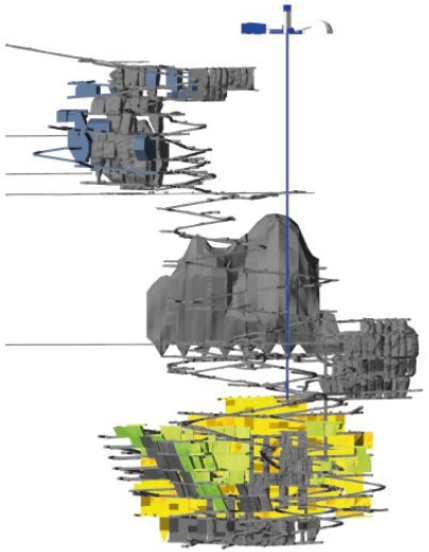

Nos opérations sont en évolution! Développement de nos zones Sud, Deep 2, Projet Akasaba Ouest et bien d'autres défis nous attendent. Nos employés sont au coeur de notre stratégie afin qu'ensemble, nous poursuivions sur nos bases solides et responsables pour assurer la production de la prochaine décennie!

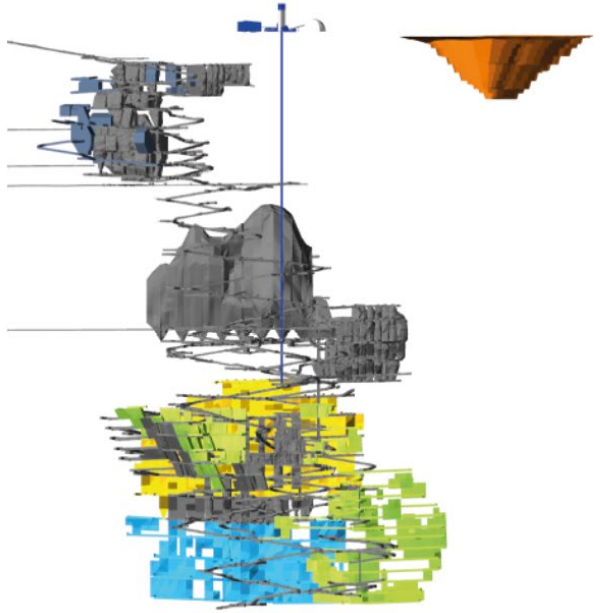

2019

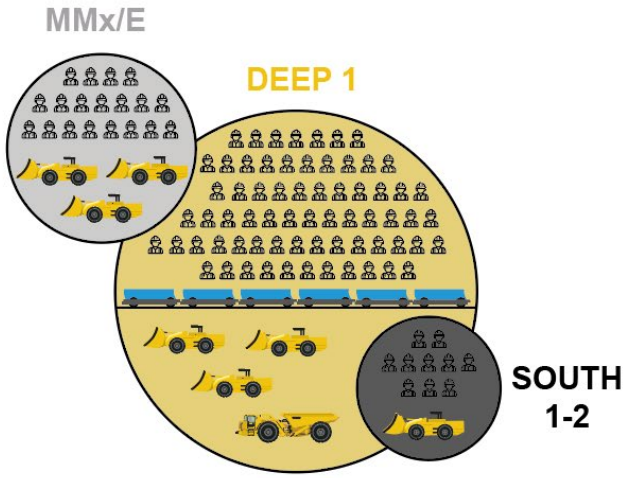

2023-2024

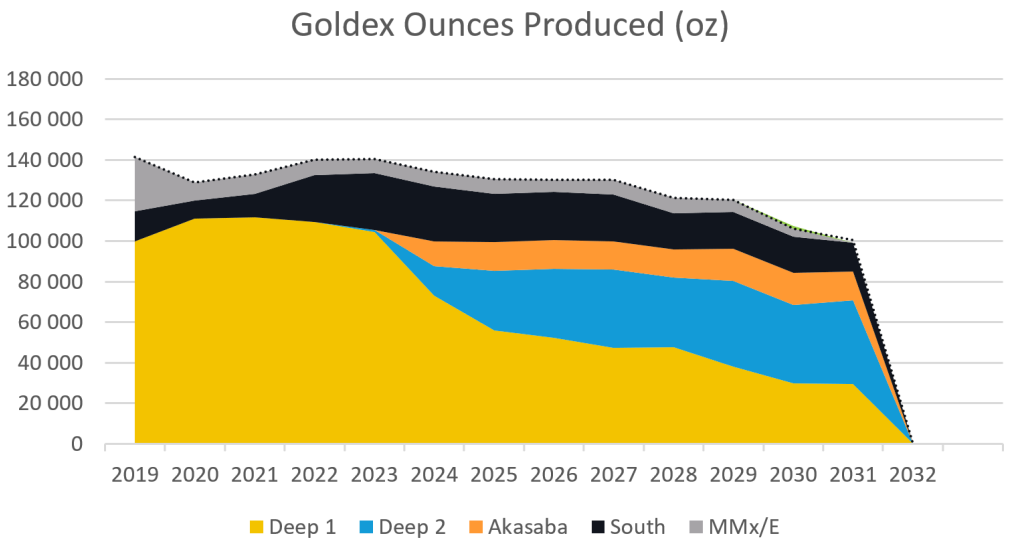

2025+

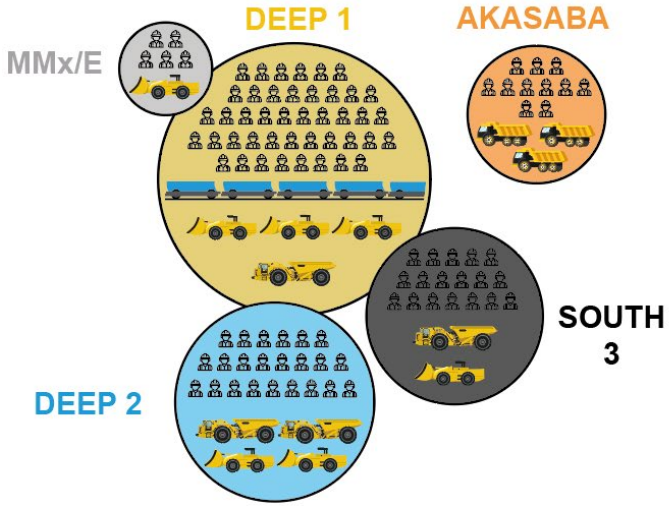

MISSION 2023 DE GOLDEX

RÉPLIQUER LA PRODUCTION DE 2022 TOUT EN DÉVELOPPANT LE FUTUR

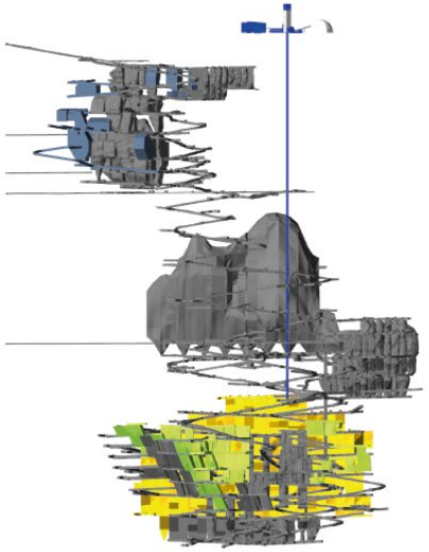

	Réel 2022	Budget 2023
Onces	141,511	140,500
Minerai	2 940 kt	2 920 kt
Zones Sud	308 kt	312 kt
Développ.	8 041 m	8 000 m

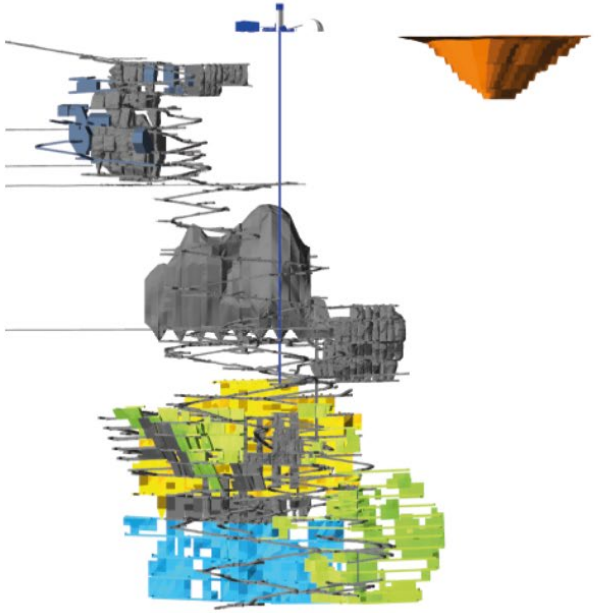

2019

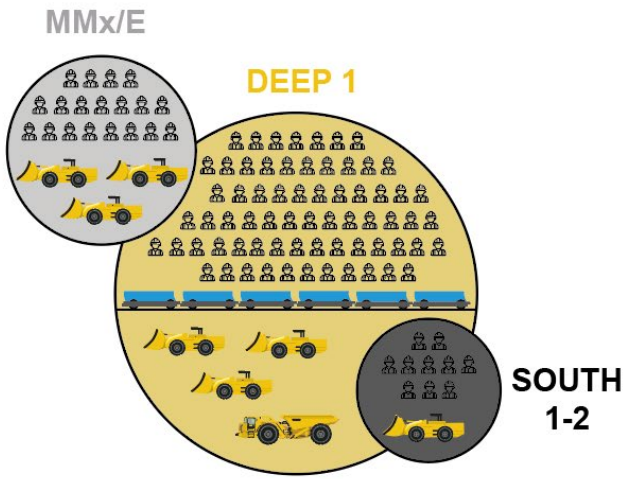

2023-2024

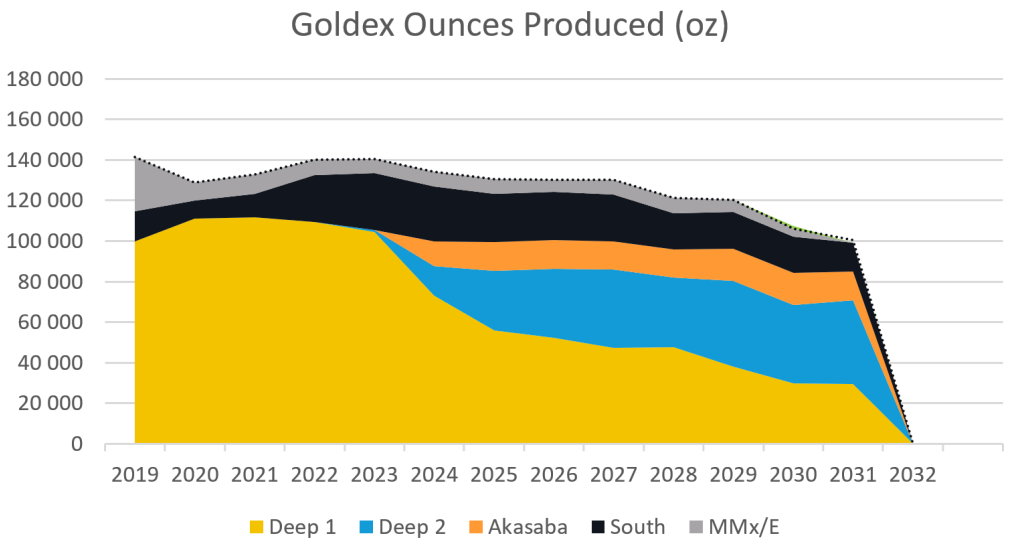

2025+

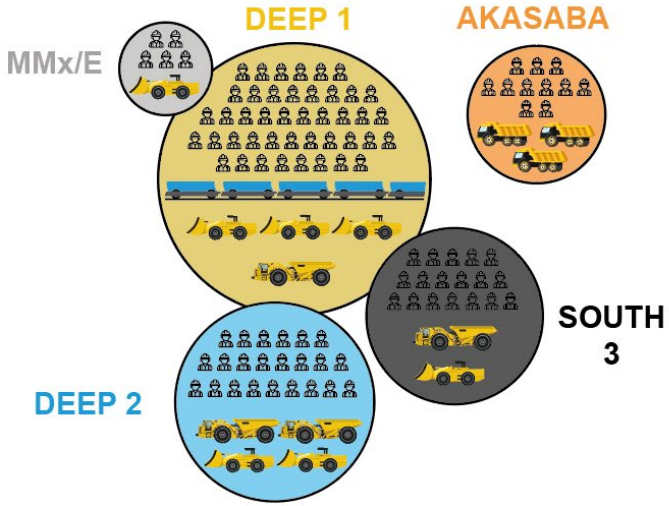

LONGUE HISTOIRE DE CREATION DE VALEUR AVEC DES PROPRIÉTÉS DE HAUTE QUALITÉ

AGNICO EAGLE
MINE GOLDEX

2005 - 2007

Acquisition de projet dans les premières phases d'exploration mais avec un haut potentiel géologique

- Nunavut
- Finlande
- Mexique

2008 - 2012

Construction de 5 mines et création de 4 plateforme régionale

- Abitibi, Québec
- Nunavut
- Finlande
- Mexique

2013 – 2016

Consolidation de la région Abitibi au Québec avec l'acquisition de 50% de Canadian Malartic

Expansion de la production au Mexique

Création de valeur par le forage

2017 – 2021

Consolidation de la plateforme Nunavut

- Meliadine, Amaruq, Hope Bay

Solidification des propriétés ontariennes

- Kirkland Lake &Hammond Reef

2022 - 2024

Consolidation de « l'Abitibi Gold Belt »

- Merger with KLG
  - Detour Lake, Macassa
- Acquisition du dernier 50% de Canadian Malartic et Wasamac

Optimisation des propritétes exsiantes dans les platefromes régionales

- Systématiquement construire une entreprise à faible risque
- Rester concentré à augmenter la production d'or et tout en augmentant la valeur de chacune des actions

L'AVANTAGE COMPÉTITIF DE L'ABITIBI ET DES ALENTOURS

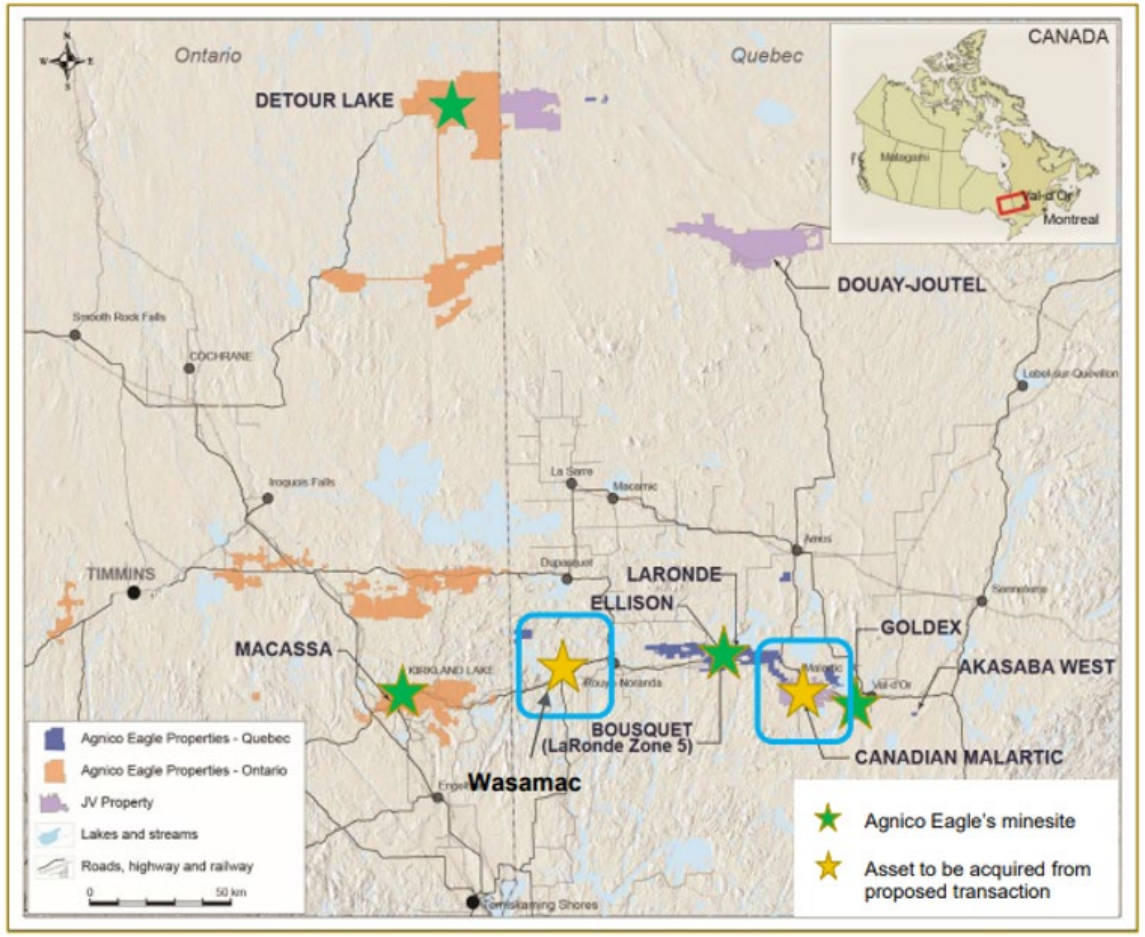

- **Offre d'achat sur les actifs canadiens de Yamana Gold**
  - Acquisition de la totalité de Canadian Malartic ainsi que du projet Wasamac.
- **L'acquisition serait complémentaire à la plateforme abitibienne et nord-ontarienne**
  - 5 opérations à l'intérieur de juridictions de choix
  - Mise à profit de décennies d'expérience pour mettre en valeur le potentiel maximal des gisements
- **Développer les opportunités régionales sous une seule et même entité**
  - Une équipe d'exploration chevronnée ayant eu du succès en Abitibi ainsi que dans plusieurs autres camps minier aurifère à travers le monde
  - Ajout de projets dans notre portfolio - Wasamac et diverses propriétés canadiennes en exploration
- **Création de valeur**
  - Capacité d'usinage excédentaire de 40 000 tonnes par jour bientôt disponible dans la région

Réserves prouvées et probables	Ressources indiquées et mesurées	Ressources présumées
32M oz	25M oz	25M oz

Relations avec le milieu

AGNICO EAGLE
MINE GOLDEX

GESTION DE L'ÉVÈNEMENT SISMIQUE DU 17 JANVIER 2023

- **Vidéo et feuillet d'information sur les vibrations l'activité sismique**

Gestion de la sismicité Goldex – AEM-Abitibi (agnicoeagle.com)

- **Gestion de la sécurité de nos employés une priorité**

- **Approche transparente et communications aux parties prenantes**
  - **Communication rapide aux voisins de proximité**
  - **Communication aux parties prenantes dont les membres du comité de suivi**
  - **Approche personnalisée auprès de voisins de secteurs visés**

- **Ouverture du cadre de réclamation et suivis pour les secteurs touchés**

CADRE D'ENGAGEMENT

Processus d'évaluation de performance:

- **Satisfaction d'ordre général (95%)**
- **Les 9 indicateurs de performance ont été établis par le sous comité de travail soit:**

1. Appréciation générale du cadre d'engagement
2. Traitement des signalements
3. Prise en compte des préoccupations en lien avec le cadre d'engagement
4. Sentiment de confiance envers l'entreprise
5. Appréciation des communications : outils utilisés et informations partagées
6. Préoccupations en lien avec la valeur des propriétés (analyse effectuée aux 4 ans)
7. Taux de participation aux initiatives et programmes (suivi des puits ET valorisation des propriétés)
8. Appréciation des efforts de gestion des nuisances
9. Traitement des requêtes à la suite d'événements sismiques

- **L'évaluation est un processus répété aux 2 ans (dernière évaluation en 2022 et donc prochaine en 2024)**

CADRE D'ENGAGEMENT (SUITE)

- **L'évaluation de 2022 a mené à des recommandations intégrées dans le cadre de 2022, celles réalisées en 2022 sont notamment:**

GESTION DES VIBRATIONS DE SAUTAGE :

- Un atelier sur la sismicité et un sur la gestion des sautages et vibrations offerts
- Révision des avis de sautage
- Simplification des rapports de vibration sur le site web

PROJET IMPLICATION DANS LE SECTEUR OU EMBELLISSEMENT :

- Amorce du travail de réflexion avec le sous-groupe de travail de la mine Goldex sur des options de projets durables en matière d'embellissement, projets de legs qui perdurent au-delà de la vie de la mine

BRUIT/USINE À REMBLAI :

- Programme de diminution des bruits de basses fréquences (deuxième silencieux et traitement des parois internes du ventilateur en 2022);
- Communication des rapports de bruit trimestriels

CADRE D’ENGAGEMENT (SUITE)

D’autres recommandations seront appliquée dans l’année qui vient notamment:

- Programme de suivi des puits au printemps 2023
- Travailler à l’identification d’un projet durable accessible aux résidents du secteur (ex. : un espace vert, des sentiers, etc.)
- Distribuer des feuillets informatifs aux voisins en lien avec les vibrations
- Inclure un formulaire d’évaluation après la fermeture d’un dossier de réclamation (formulaire réalisé et sera transmis lors des prochains dossiers)

Déjà réalisés mais en continu ou bonifiés:

- Maintenir le programme de diminution des bruits de basses fréquences déjà en place et travailler au prochain projet
- Poursuivre la communication des rapports trimestriels sur le bruit
- L’atelier sur la gestion des sautages et des vibrations et l’atelier sur la sismicité ont été offerts l’an dernier (ceux-ci pourraient être offerts à nouveau s’il y a de la demande)

Rapport annuel 2022 du comité de suivi

AGNICO EAGLE
MINE GOLDEX

BILAN DES ACTIVITÉS 2022

4 RENCONTRES DU COMITÉ DE SUIVI, DONT 1 ATELIER PARTICIPATIF

RENCONTRE nº 17 - 8 mars 2022

- Approbation du rapport d'activité de 2021, retour sur les résultats du sondage de perception et validation des sujets d'intérêt pour 2022

RENCONTRE nº 18 - 17 mai 2022

- Rapport d'activité du sous-groupe de travail au Comité, nouvelles technologies minières, recherche et développement et autres innovations

RENCONTRE nº 19 - 21 septembre 2022

- Atelier participatif sur la gestion des risques sociaux

RENCONTRE nº 20 - 14 novembre 2022

- Suivi sur l'atelier participatif, GES, énergie et plan de restauration du site, bilan annuel

ATELIER PARTICIPATIF

Identification et évaluation des risques sociaux

- La gestion des risques sociaux a occupé les 11 membres et substituts lors de la rencontre.
- 3 principaux objectifs:
  - Présenter et valider les principaux risques sociaux associés aux opérations minières
  - Prioriser les risques les plus significatifs
  - Obtenir les idées et commentaires des membres pour gérer adéquatement ces risques prioritaires.

Priorisation des risques	
1	Acceptabilité sociale
2	Gestion des sautages, vibrations et sismicité
3	Évènements en matière de santé-sécurité et/ou d'environnement*
3	Restauration, vie après la mine
5	Emplois spécialisés à combler dans un contexte de rareté de main-d'œuvre et d'absence de certains services pour les travailleurs
6	Bruits liés aux opérations perceptibles pour le voisinage

BILAN AN 2 – SOUS-GROUPE DE TRAVAIL RELATION AVEC LE MILIEU

- Définir un processus d'évaluation du cadre d'engagement de la mine Goldex et de recommander des bonifications.
  - 1ère évaluation de performance du cadre d'engagement
  - Fin 2022-2023 : suivi de l'application des recommandations et des enjeux de cohabitation
- Réaffirmation de l'engagement de la mine quant à la prise en compte des préoccupations des résidents riverains et de déterminer 9 indicateurs d'évaluation.
- Rencontre de suivi annuel est prévue au premier trimestre 2023.

PRINCIPALES CONTRIBUTIONS DU COMITÉ EN 2022

Modalités de fonctionnement du Comité de suivi

- Proposition de définir le calendrier d'activités 2022 en prenant en considération les sujets d'intérêts des membres
- Volonté d'avoir une plus grande contribution = Atelier participatif

Relations avec le milieu

- Poursuite des activités du sous-comité et partage au Comité

Environnement

- Demande d'informations concernant le plan de fermeture et de restauration de la mine Goldex (présentation au CDS en novembre 2022)

Nouvelles technologies

- Intérêt envers les nouvelles technologies minières et la formation (présentation conjointe AEM et CFP sur le sujet en mai 2022).

Résultats du processus de révision du comité

AGNICO EAGLE
MINE GOLDEX

RÉVISION BIENNALE DES STATUTS DU COMITÉ

Principaux constats

Composition du Comité:
-Proposition de scinder le siège Recherche

-Ajout d'un siège pour organisme communautaire

-Ajout d'une siège secteur touristique

Mandat et objectifs du Comité :

-Augmenter la contribution du Comité au développement durable

-S'orienter vers la tenue de rencontre sous forme d'ateliers participatifs

Suggestions de thématiques :
-Fermeture sociale et héritage

-Contexte autochtone (mesures en place, conciliation et sensibilisation)

-Contribution communautaire

-Certification (VDMD, SGMR, WGC)

11

Membres et substituts sondés

Priorisations des opportunités en lien avec les risques sociaux

AGNICO EAGLE
MINE GOLDEX

OPPORTUNITÉS PROPOSÉES SUITE À L'EXERCICE SUR LES RISQUES SOCIAUX

Opportunités déjà réalisées:

- Présentation au comité de suivi sur les GES, l'utilisation de l'énergie et la restauration (novembre 2022)
- Atelier sur les vibrations de sautage pour nos voisins (décembre 2022)
- Présentation du plan de restauration au comité de suivi (novembre 2022)
- Rapport de réduction sonore publié sur notre site web et page Facebook (janvier 2023)

Opportunités en cours de réalisation ou en continu:

- Poursuivre notre contribution en temps et présence dans les activités communautaires et le valoriser/diffuser
- Poursuivre la diffusion d'information sur nos mesures d'atténuation et de suivi tant en lien avec le bruit qu'au niveau des vibrations (rapports trimestriels en continu)
- Poursuivre l'évaluation constante des mesures à développer en matière d'attractivité et de rétention de personnel par l'équipe RH (sondage d'évaluation et plan d'action annuel)
- Maintenir notre approche de relation avec le milieu et le voisinage en maximisant les occasions d'échanges et de rencontres

OPPORTUNITÉS PROPOSÉES SUITE À L'EXERCICE SUR LES RISQUES SOCIAUX (SUITE)

Opportunités à évaluer:

- Opportunité de travailler sur des projets durables à proximité des installations
- Rapports trimestriels de vibrations à nos voisins
- Atelier spécifique aux enjeux environnementaux en 2023
- Travailler sur des communications régionales sur la raison d'être des projets aurifères
- Mettre à profit les implications d'AEM dans les grands rassemblements pour donner de l'information
- Utilisation des boîtes aux lettres pour diffusion d'information aux voisins
- Rendre l'information générale sur les procédures d'urgence disponible sur nos diverses plateformes
- Atelier sur le plan de fermeture sociale de la mine (débuter par une prise du pouls la vision des membres)
- Possibilité de présentation RH au comité de suivi sur nos mesures de conciliation et notre approche en place si désiré

Menti.com: code: 8393 3089

Quelles sont les opportunités que vous prioriseriez et pour lesquelles vous jugez que le comité peut contribuer?

En choisir 3 et les prioriser

Plan de travail du comité 2023

AGNICO EAGLE
MINE GOLDEX

PROPOSITION DE CALENDRIER ANNUEL 2023

RENCONTRES	DATE
R21– RENCONTRE TRIMESTRIELLE DU COMITÉ DE SUIVI ✓ Rapport d'activités 2022 du Comité pour validation ✓ Mise à jour des opérations et projets ✓ Exercice de priorisation des opportunités découlant de l'analyse des risques sociaux ✓ Validation du plan de travail 2023 du Comité ✓ Résultats du processus de révision du Comité (questionnaire)	27 février 2023
R22 – RENCONTRE TRIMESTRIELLE DU COMITÉ DE SUIVI ✓ À déterminer : Possibilité de tenir l'atelier sur le plan de fermeture sociale de la mine	mai 2023

PROPOSITION DE CALENDRIER ANNUEL 2023

RENCONTRES	DATE
R23 – RENCONTRE TRIMESTRIELLE DU COMITÉ DE SUIVI ✓ Possibilité d'une présentation sur l'approche des relations avec les communautés autochtones (possibilité d'un atelier participatif sur l'approche de réconciliation)	septembre 2023
R24 – RENCONTRE TRIMESTRIELLE DU COMITÉ DE SUIVI ✓ Présentation sur les diverses certifications et contributions communautaires	novembre 2023

✓ Possibilité d'une visite des installations

Prochaines rencontres

AGNICO EAGLE
MINE GOLDEX

Mentimeter – dates proposées

Menti.com: 3140 5379

À compléter

AGNICO EAGLE
MINE GOLDEX

Formulaire d’auto-évaluation de l’indépendance

Varia

AGNICO EAGLE
MINE GOLDEX

Varia et mot de la fin

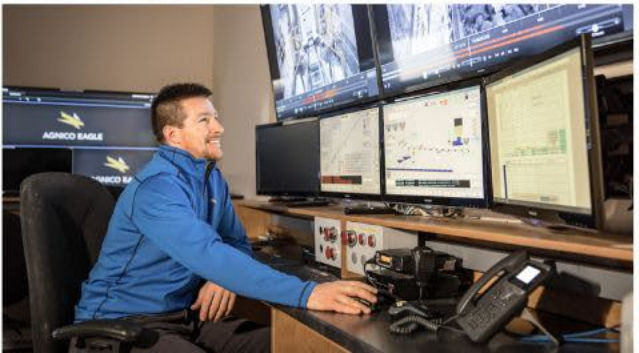

AGNICO EAGLE
MINE GOLDEX

Merci

abitibi.agnicoeagle.com

Relations avec la communauté:
819-874-7822 poste 4103224
relations.goldex@agnicoeagle.com

@AgnicoGoldex